TSP シリーズ

小型のケミカル移送用　汎用定量ポンプ

ソレノイド駆動式薬液注入用ポンプＴＳＰシリーズは、小型・軽量で微量注入に最適な、ダイヤフラムポンプです。汎用性の高い PVC 仕様から、強酸・アルカリ・高粘度・滅菌専用モデルと、幅広いラインナップを揃えています。

※商品は、ケーブル 2m が付属します。 端子台仕様はございません。

仕様

	吐出圧力	TSP-60	TSP-100	TSP-200
最大吐出量（ml/min）	0.2 MPa	60	100	200
	0.35 MPa	50	80	160
	0.7 MPa	40	60	-
	1.0 MPa	35	-	-
ストロークスピート	1～200（Pulse/min）			
運転表示	「Pulse/min」 「ml/min」「% of Range」			
接続ホースサイズ	AC/BS	φ6×φ11(mm)		
	CL	φ6×φ11(mm)	-	
	AF	φ8×φ10(mm)		
	VS	-	φ9×φ15(mm)	
移送可能粘度	AC/BS/AF	100 (mPa)		
	VS	800 (mPa)		
移送可能温度	0～40℃			
耐環境性能	ＩＰ65 相当 （ＩＥＣ）			
電源仕様	単相 100～240V（50/60Hz） 消費電力 25W			
電源ケーブル	ケーブル（5 芯） 2m			
信号入力（標準）	無電圧接点信号入力による、ポンプの停止			
標準付属品	AC/BS	フート弁、 ネジセット		
	CL	サイフォン止めチャッキ弁 ネジセット	-	
	AF	ネジセット		
	VS	-	ネジセット	

外形寸法 (PVC タイプ)

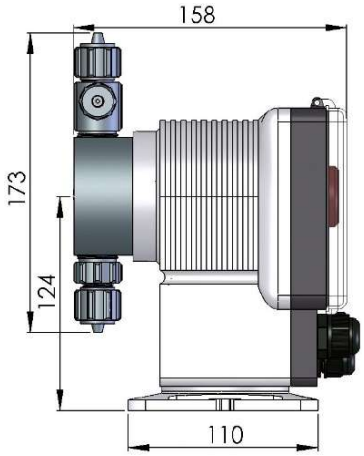

性能曲線

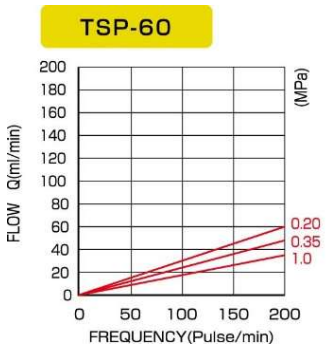

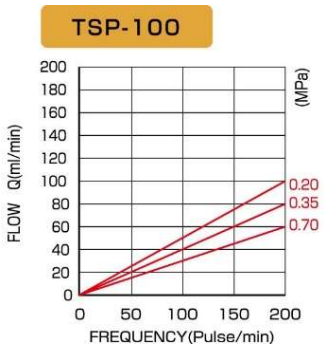

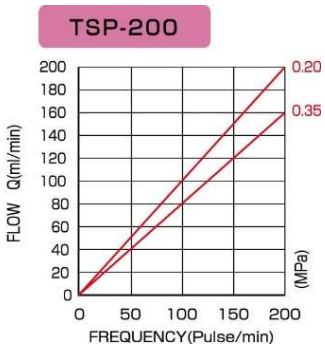

※性能曲線のテスト条件は、清水常温です。

型式コード

TSP - 60 - AC - S

A B C D

A=ポンプシリーズ
B=流量コード
C=材質コード
D=オプションコード　S：標準仕様

材質コード	AC	BS	AF	VS	CL
主な用途	酸性液	アルカリ液	強酸・強アルカリ	粘性液	次亜塩素酸ナトリウム
ポンプヘッド	PVC	PVC	PTFE	PVC	Acrylic
バルブボール	Ceramic	Ceramic	Ceramic	SUS316	Ceramic
バルブシート	FKM	EPDM	PTFE	PVC	FKM
O-リング	FKM	EPDM	PTFE	EPDM	FKM
ダイヤフラム	PTFE(接液部)				

接液部ラインナップ

滅菌・殺菌用ポンプ

次亜塩素酸ソーダ専用

専用アクリルヘッドの採用で、ガスロックによる注入トラブルを改善したモデル。

対応ホース径：φ6×φ11

【標準付属品】
サイホン止めチャッキ弁×１個

【オプション品】
・フート弁

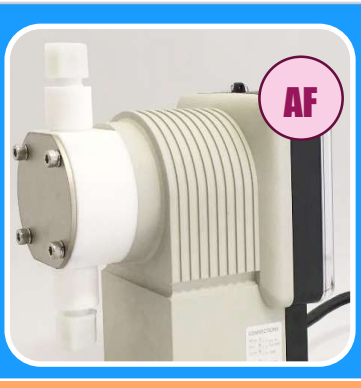

強酸・強アルカリ対応

ＰＴＦＥ仕様

PTFE材質の採用で、ほとんどの薬液に対応するモデル。

対応ホース径：φ8×φ10

【標準付属品】
ネジ式ホース継手×１個

【オプション品】
・サイホン止めチャッキ弁
・フート弁

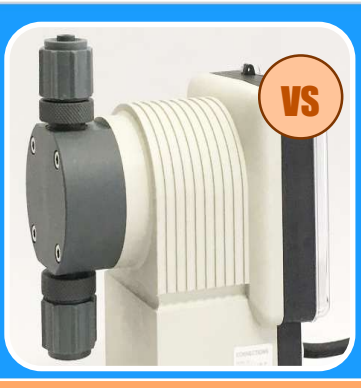

高粘度液専用ポンプ

スプリング付き逆止弁仕様

バルブシートにスプリングを内蔵し、高粘度液に対応した、薬中ポンプです。標準モデルでは対応できない100cp以上の高粘度液にご使用できます。
※粘度条件：800cpまで

対応ホース径：φ9×φ15

【オプション品】
・フート弁

注意）本製品は、全ての薬品に対して、ご使用の安全を保障するものではございません。
材質に関する耐久性が確認できない場合は、販売店までご相談ください。

●製品の仕様その他を、予告無く変更する場合がございます。詳しくは販売店まで、お問合せください
●TSP シリーズには、ホースが標準附属しておりません。お客様にて、別途ご手配をお願いいたします。